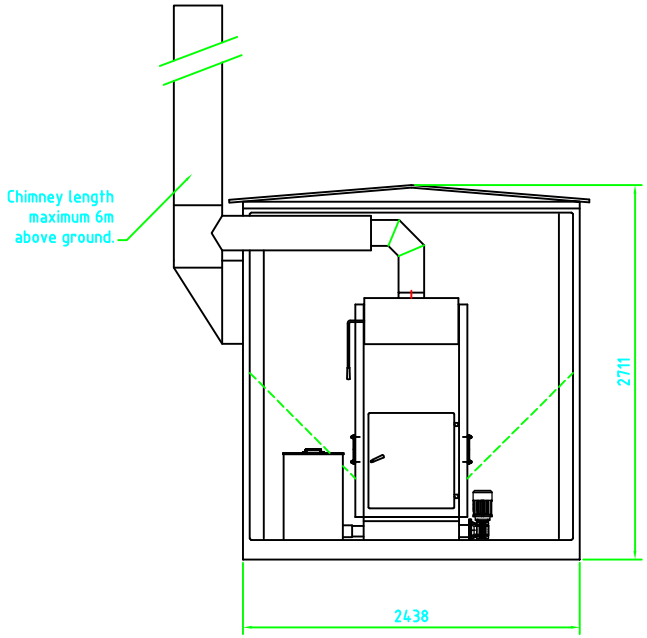

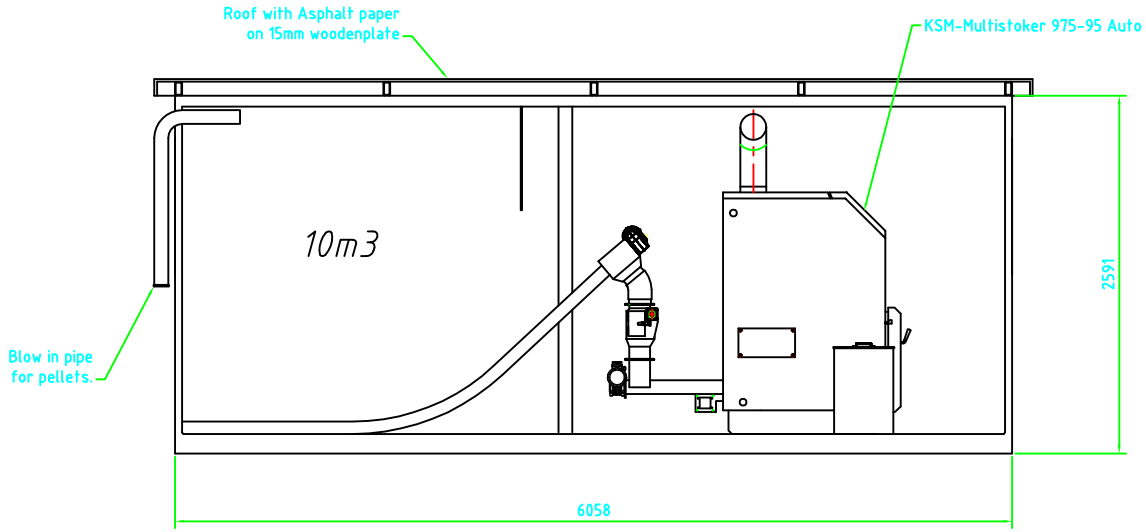

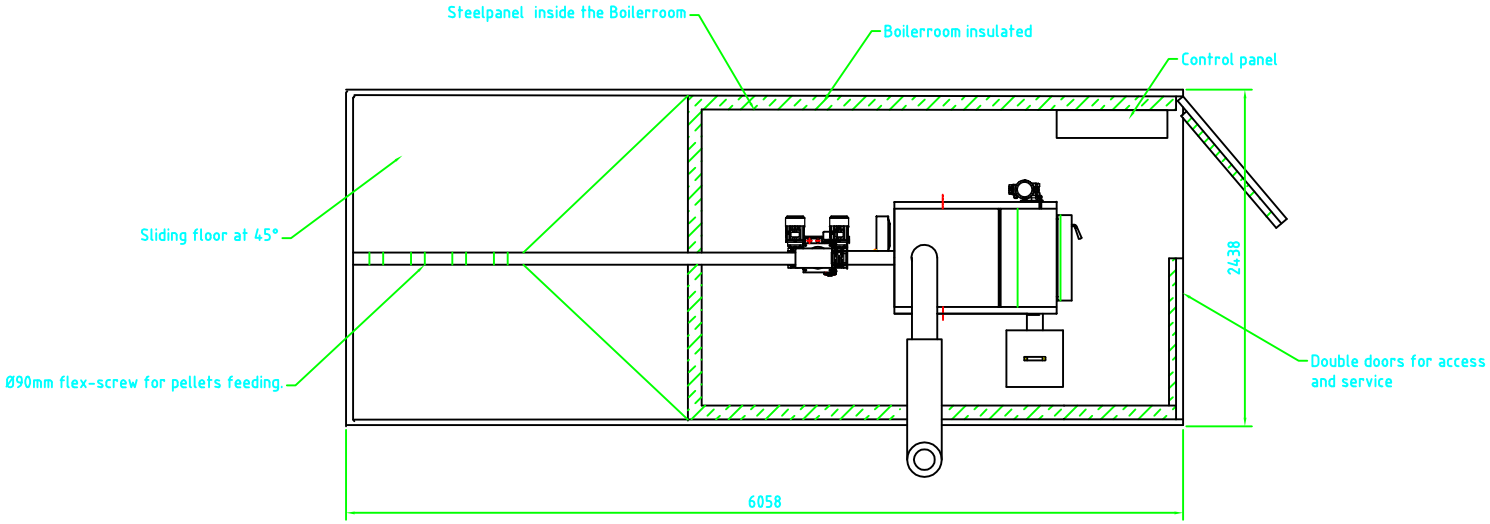

Pos.	Ant.	Benævnelse		Mat.	Tp.	Dim	Kg
Skala		Tegn.	JM 200209		A		
		Kontr.			B		
		Konst.			C		

KSM-Stoker
7960 Karby Denmark Tlf: 97761872 Fax: 97761372

Anv. til:
Pellets

KSM-Heatplant 125kw
Lay-out 20' Container

M 01275221